Saalverdunkler NS4WV

in Normverteilungseinbauform

Der NS 4WV kann max. 40 Stück AQ – Leistungsgeräte gemeinsam steuern.

Das Gerät ist auf Normschienen steckbar und hat eine autonome Stromversorgung.

Mit dem NS 4WV und angeschlossenen Leistungsgeräten können vier unterschiedliche Lichtwerte mit externen Tasten abgerufen werden.

Bestell-Nr.: 50.13.016

Vorwahl der Lichtwerte

Der Saalverdunkler NS 4WV ermöglicht den Abruf von vier unterschiedlichen, beliebig vorwählbaren Helligkeitswerten. Diese Helligkeitswerte können mit Potentiometern am Steuergerät zwischen 0 und 100% eingestellt werden. Ihr Abruf erfolgt über ein Tableau mit Drucktasten oder über Einzeltaster. Der ausgewählte Lichtwert kann mit einer Kontrollampe im Taster angezeigt werden.

Laufzeiteinstellung

Mit den Potentiometern „Heller“ bzw. „Dunkler“ auf der Frontplatte des Saalverdunklers NS4WV werden die Laufzeiten in Richtung hell bzw. dunkel zwischen ca. 3 – 60 Sekunden eingestellt.

Technische Daten NS4WV

Typ	:	NS4WV
Bestell-Nr.	:	50.13.016
Netzspannung	:	230 Volt, 50Hz
Ausgangsspannung	:	0 - +20V
max. Ausgangsstrom	:	ca. 40mA
Absicherung	:	Extern 6A
Betriebstemperatur:	:	max. 45°C mit natürlicher Konvektion (senkrechte Betriebslage)
Anschlußklemmen:	:	0,5-2,5mm^2, eindrähtig oder mit Aderendhülse
Leitungslängen:	:	max. 100m
Eigenverlust:	:	ca. 3 VA
Steuerspannung:	:	(0...20V) – galvanisch getrennt, **Keine Schutzkleinspannung** (Basisisolierung nach IEC 664, 10/92)
Bauform:	:	Kunststoffgehäuse, Reiheneinbaugerät (6TE)
Abmessungen:	:	(B x H x T) 105 x 85,5 x 75mm
Gewicht	:	ca. 400g
Schutzart:	:	IP20
Verschmutzungsgrad:	:	2 (trocken nicht leitend, nach IEC 664, 10/92)
Anforderungen:	:	EMV erfüllt nach EN 61547 4/96 Niederspannung erfüllt nach IEC 669-2-1 11/94
Garantie	:	12 Monate

Saalverdunkler NS4WV

in Normverteilungseinbauform

Maßbild:

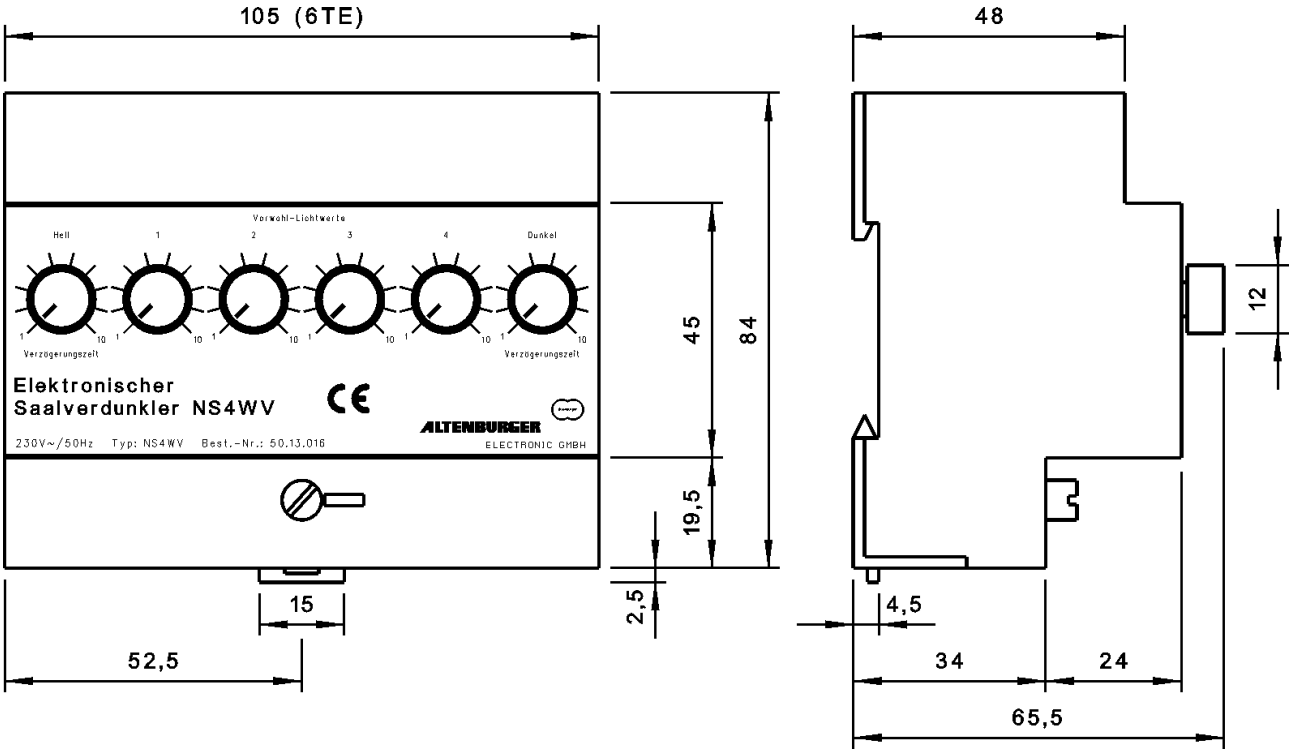

Anschlußpläne:

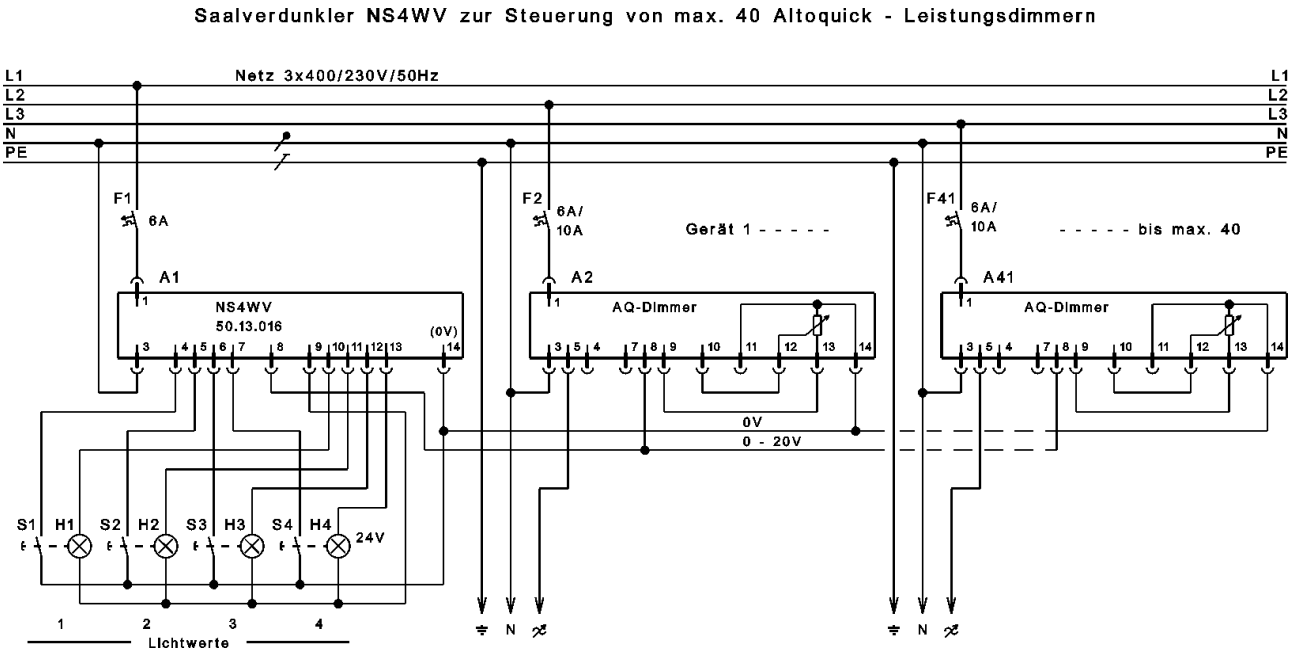

Saalverdunkler NS4WV
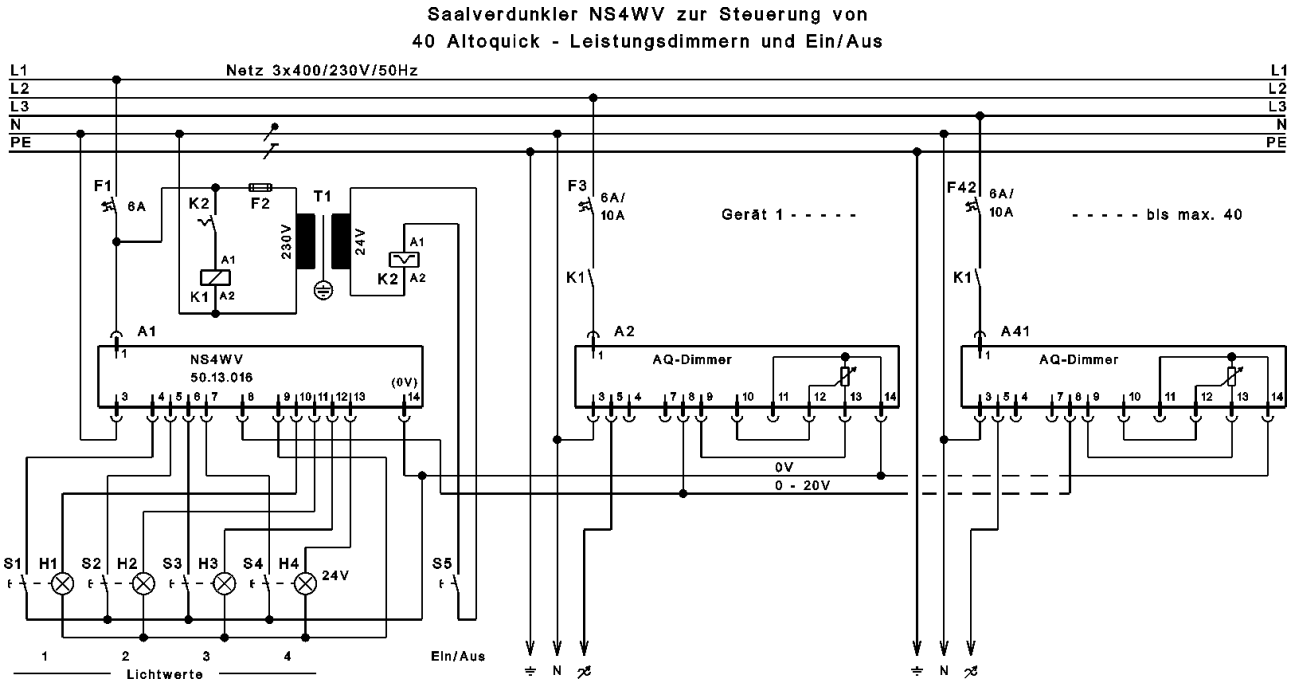
in Normverteilungseinbauform